Ջրուցատաղավար /1 մուտք/ Մ 1:50

Հատակագիծ Մ 1:50

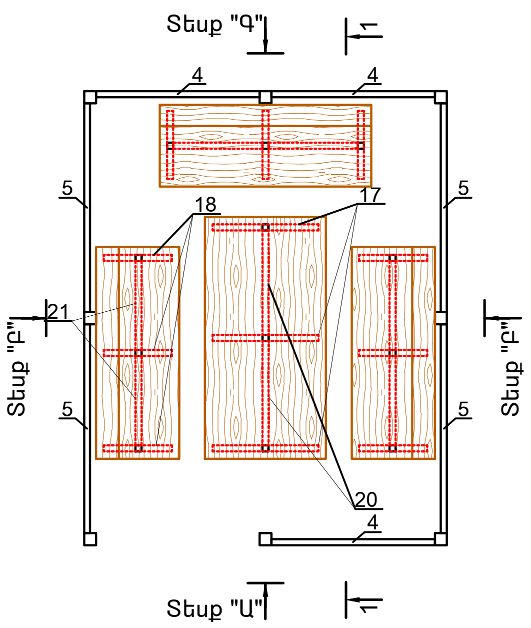

Տեսք "Ա" Մ1:50

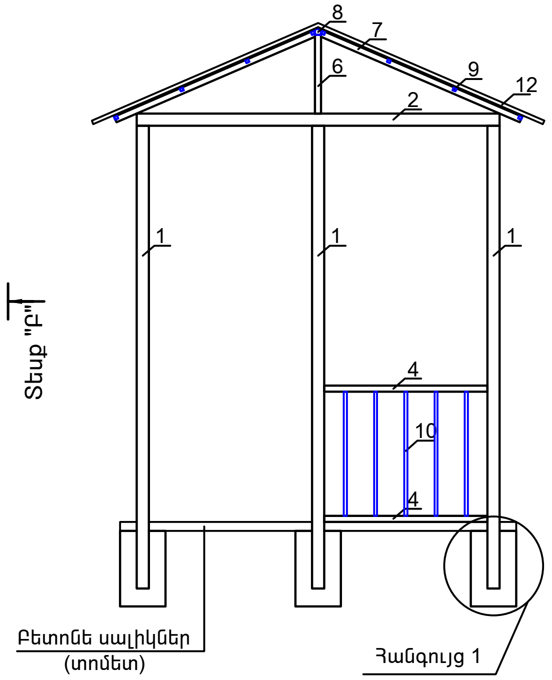

Տեսք "Բ" Մ1:50

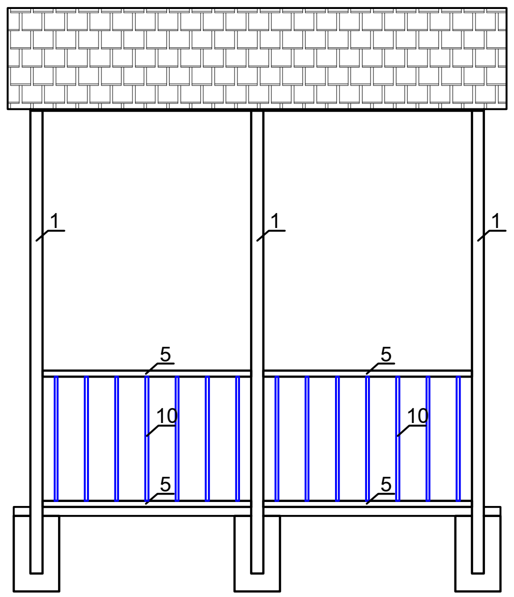

Տեսք "Գ" Մ1:50

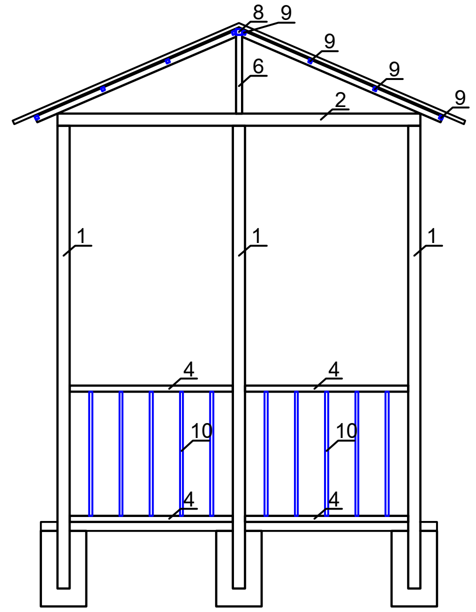

Հանգույց 1 Մ 1:25

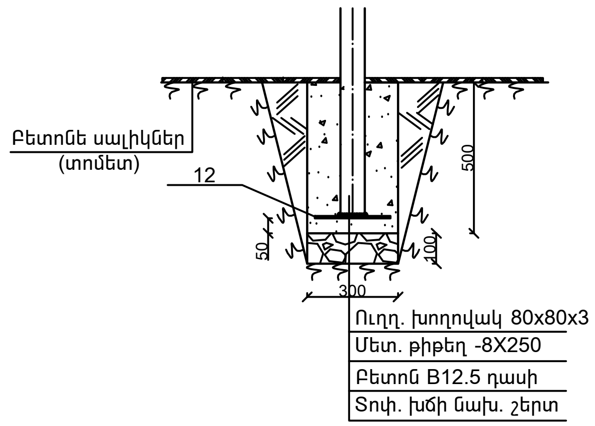

Կտրվածք 2-2 Մ1:50

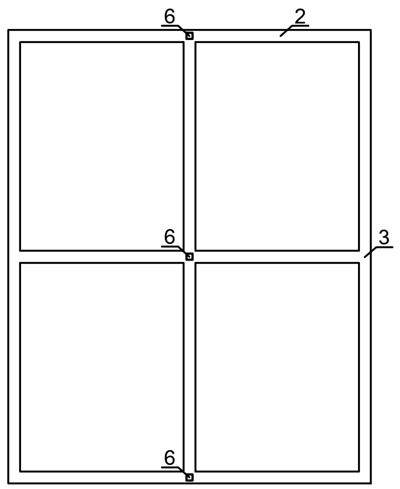

Տանիքի կոնստրուկտիվ լուծումներ Մ1:50

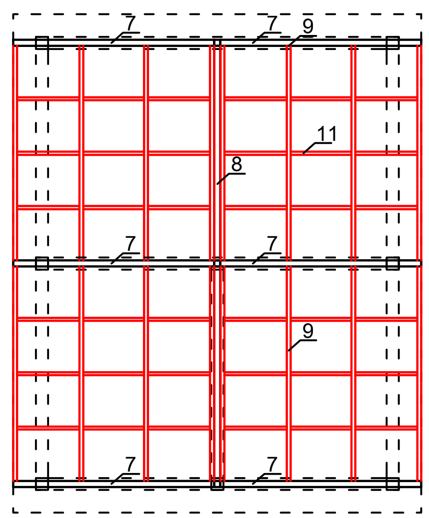

Կտրվածք 1-1 Մ1:50

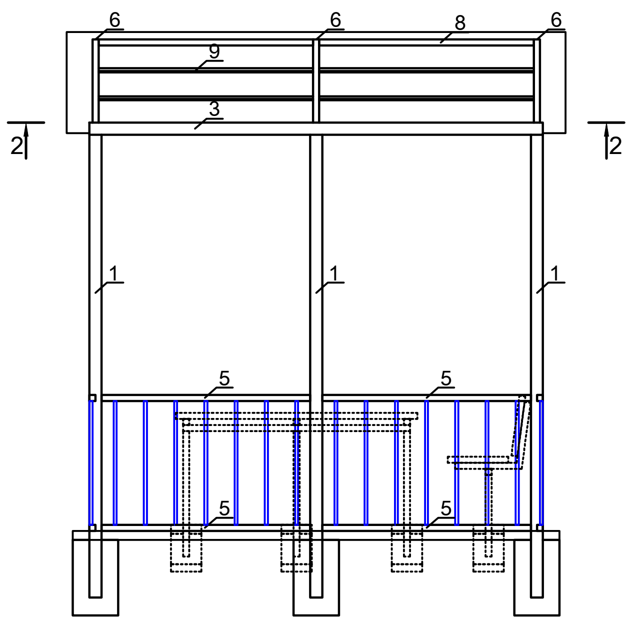

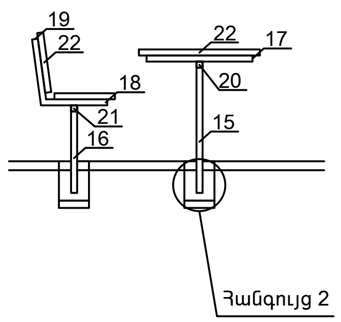

Հանգույց 2 Մ 1:25

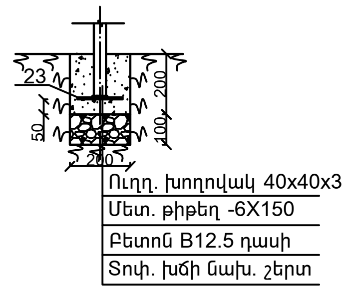

Ջրուցարան 2.4 x 3.0 մ արտաքին չափերով

Մետաղական տարրերի մասնագիր

Դիրք	Նշանակումը	Անվանումը	Քան. Հատ	Քաշը Կգ	Ընդ.
1	ՊՍՏ30245-2003	▭ 80x80x3 L = 3060	8	21.64	173.12
2	——"——	▭80x80x3 L = 2400	3	16.968	50.9
3	——"——	▭80x80x3 L = 3000	3	21.21	63.63
4	——"——	▭40x40x3 L = 1080	6	3.564	21.384
5	——"——	▭40x40x3 L = 1380	6	4.554	27.324
6	——"——	▭40x40x3 L = 520	3	1.716	5.148
7	——"——	▭40x40x3 L = 1450	6	4.785	28.71
8	——"——	▭40x40x3 L = 1420	2	4.686	9.372
9	ՊՍՏ8639-82	▭20x20x2 L = 1420	16	1.5265	24.424
10	——"——	▭20x20x2 L = 820	43	0.8815	37.91
11	——"——	▭20x20x2 L = 455	36	0.489	17.6
12	ՊՍՏ 19903-74	ե . ե -250x8 L=250	8	3.92	31.36
13	Մետաղական կղմինդր 1.65x3.3x2 11.0 մ^2				
14	Բետոն B12.5 դասի՝ 0.36 մ^3, տոփ. խիճ՝ 0.072 մ^3				

Սեղանի և նստարանների մասնագիր

Դիրք	Նշանակումը	Անվանումը	Քան. Հատ	Քաշը Կգ	Ընդ.
15	ՊՍՏ30245-2003	▭ 40x40x3 L = 870	3	2.871	8.613
16	——"——	▭ 40x40x3 L = 580	9	1.914	17.226
17	——"——	▭40x40x3 L = 700	3	2.31	6.93
18	——"——	▭40x40x3 L = 450	9	1.485	13.365
19	——"——	▭40x40x3 L = 410	9	1.353	12.177
20	——"——	▭40x40x3 L = 690	2	2.277	4.554
21	——"——	▭40x40x3 L = 590	6	1.947	11.682
22	Փայտե չորսու 40x200, 23.2 գծ.մ 0.1856 խ.մ				
23	ՊՍՏ 19903-74	Մետ. թիթեղ -150x8 L=150	12	1.4	16.8
24	Բետոն B12.5 դասի 0.096 մ^3, տոփ. խիճ 0.048 մ^3				

Megametr	Ք. ԵՐԵՎԱՆ, ԷՐԵԲՈՒՆԻ ՎԱՐՉԱԿԱՆ ՇՐՋԱՆ, ԱՐՑԱԽԻ ՊՈՂՈՏԱ << 10Բ, 10Վ ՇԵՆՔԵՐԻ ԲԱԿԻ ՀԻՄՆԱՆՈՐՈԳՄԱՆ ԱՇԽԱՏԱՆՔՆԵՐ		ՊԱՏՎԵՐ N ԵՔ-ՊԸԱԾՁԲ 14/66
		ՃԱՐՏԱՐԱՊԵՏԱՇԻՆԱՐԱՐԱԿԱՆ ՄԱՍ	ՓՈՒԼ: ԱՆ; ԹԵՐԹ: ՃՇ-12; ԹԵՐԹԵՐ: 19
ՆԱԽԱԳԾԵՑ	Ա. ՀԱՅՐԱՊԵՏՅԱՆ	Ջրուցատաղավար /1 մուտք /	«ՄԵԳԱՄԵՏՐ» ՍՊԸ